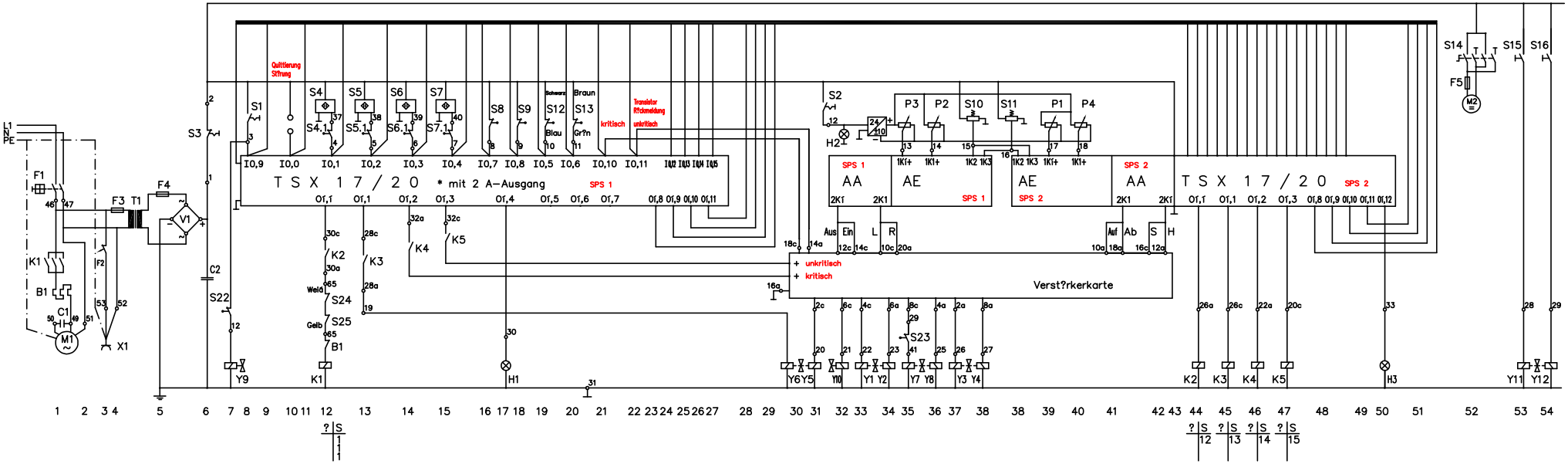

SPS 1	SPS 2	Aus Ein gang	Kurz-zeichen	Benennung
X	X	I 0,9	S1	Schl?sselschalter Zweitsteuerung
X	X	I 0,0		Quittierung St?rung
X	X	I 0,1	S4/S4.1	Initiator St?tzenposition/Endschalter Bodenteller - vorne links
X	X	I 0,2	S5/S5.1	Initiator St?tzenposition/Endschalter Bodenteller - vorne rechts
X	X	I 0,3	S6/S6.1	Initiator St?tzenposition/Endschalter Bodenteller - hinten links
X	X	I 0,4	S7/S7.1	Initiator St?tzenposition/Endschalter Bodenteller - hinten rechts
X	X	I 0,7	S8	Kettenbruchschalter I
X	X	I 0,8	S9	Kettenbruchschalter II
X	X	I 0,5	S12	Drehen Links
X	X	I 0,6	S13	Drehen Rechts
X		I 0,12		Funktion Heben von SPS II O1,8
X		I 0,13		Funktion Senken von SPS II O1,9
X		I 0,14		Funktion Korbarm Ab von SPS II O1,10
X		I 0,15		Funktion Korbarm Auf von SPS II O1,11
	X	I 0,12		Funktion Teleskopieren Ein von SPS I O1,8
	X	I 0,13		Funktion Teleskopieren Aus von SPS I O1,9
	X	I 0,14		Funktion Drehen links von SPS I O1,10
	X	I 0,15		Funktion Drehen rehts von SPS I O1,11
X	X	I 0,10		Transistorr?ckmeldung ‚kritisch'
X	X	I 0,11		Transistor?ckmeldung ‚unkritisch'
X		1K1	P2	Steuerhebel Drehen
X		1K1	P3	Steuerhebel Teleskopieren
	X	1K1	P1	Steuerhebel Heben/Senken
	X	1K1	P4	Steuerhebel Korbarm
X	X	1K2	S10	Druckaufnehmer
X	X	1K3	S11	Druckaufnehmer
X		O 1,1	K1	Motorsch?tz ?ber K2
X		O 1,1	Y6	Ventil Senken am Steuerblock ?ber K3
X		O 1,2		Plus ‚kritisch' ?ber K4
X		O 1,3		Plus ‚unkritisch' ?ber K5
X	X	O 1,4	H1	St?rung
X	X	O 1,5		Fehler Druck Vergleich
X	X	O 1,6		Fehler Plus ‚kritisch' Vergleich
X	X	O 1,7		Fehler Plus ‚unkritisch' Vergleich
	X	O 1,1	K2	Hilfsrelais Motorstart
	X	O 1,1	K3	Hilfsrelais Ventil Senken an Block Y6
	X	O 1,2	K4	Hilfsrelais Plus ‚kritisch'
	X	O 1,3	K5	Hilfsrelais Plus ‚unkritisch'
	X	O 1,12	H3	‚Abgest?tzt'
X		2K1	Y7-Y8	Eingang Verst?rkerk. Teleskopieren Aus - Ein
X		2K1	Y1-Y2	Eingang Verst?rkerk. Drehen links-rechts
	X	2K1	Y5-Y10	Eingang Verst?rkerk. Heben - Senken
	X	2K1	Y3-Y4	Eingang Verst?rkerk. Korbarm Ab-Auf

S2 Schl?sselschalter Korbsteuerung
S3 Not-Aus-Taster
S14 Schalter Korbdrehen
S15 Taster Korbniveau Auf
S16 Taster Korbniveau Ab
S22 Endschalter Transportstellung Teleskoparm
S23 Endschalter Teleskoparm O- Position
S24 Notendschalter
S25 Notendschalter
B1 Überstromschutzschalter
C1 Betriebskondensator
C2 Gl?ttungskondensator
F1 Fehlerstromschutzschalter
F2 Leitungsschutzautomat
F3 ETA 1A
F4 ETA 10A
F5 ETA 2A

H2 Anzeige Betrieb

M1 Pumpen-Motor
M2 Motor Korbdrehen

T1 Transformator

X1 Steckdose Korb

Y1, Y2 Ventil Drehen rechts,links
Y3 Ventil Korbarm Ab
Y4 Ventil Korbarm Auf
Y5 Ventil Teleskoparm Auf
Y7 Ventil Teleskopieren Aus
Y8 Ventil Teleskopieren Ab
Y9 Umschaltventil St?tzen/B?hne
Y10 Ventil Teleskoparm Ab
Y11 Ventil Korbniveau Auf
Y12 Ventil Korbniveau Ab

ZUR INFORMATION

Diese Zeichnung ist unser Eigentum und wir beanspruchen hierf?r das Urheberrecht nach den geltenden Gesetzen. Dieselbe darf weder vervielf?ltigt noch dritten Personen, insbesondere Konkurrenzfirmen, auch nicht auszugsweise, zug?nglich gemacht werden.

Jeder f?r uns nachteilige Mißbrauch wird unnachsichtlich gerichtlich verfolgt (-Gesetz vom 19.06.1901-).

Teupen Maschinenbau GmbH.

Stck.	Benennung	DIN o. Zg.-Nr.	Werkstoff	Pos.	Halbzeug	Rohmaß	Art.-Nr.

Projekt:
Stromlaufplan Leo 20 H mit SPS
(Italien)

Werkstoff:

TEUPEN
Maschinenbaugesellschaft mbH 4432 Gronau
Annelinderb?ckenweg 85-87
Tel. 02565/2097 + 2098 Telefax 2277

Maßstab: 1:1

gezeichnet: T?uber
Datum: 20.11.92

Artikel-Nr.:

Zeichnungs-Nr.: E.TL20h.67-1b