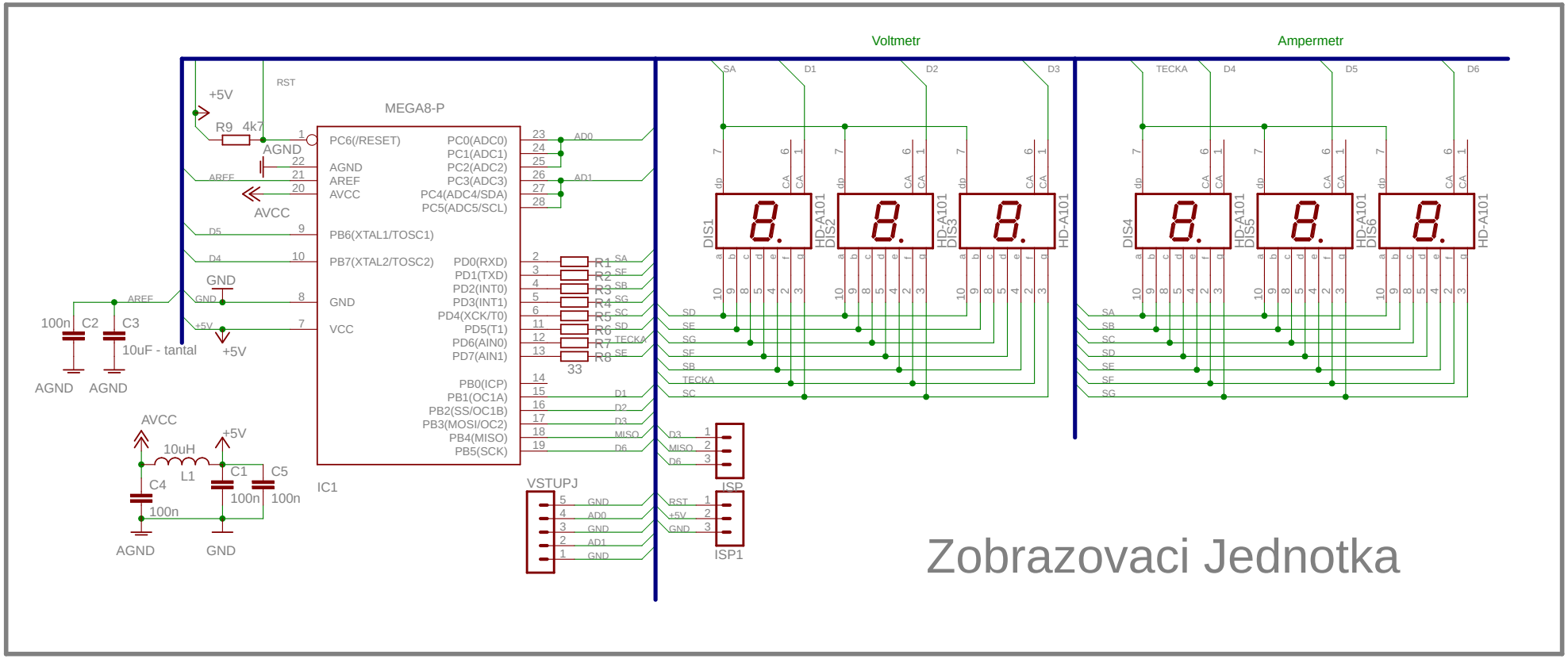
Voltmetr
Ampermetr
MEGA8-P
IC1
R9 4k7
+5V
RST
AGND
AREF
AVCC
GND
VCC
PC6(/RESET)
PB6(XTAL1/TOSC1)
PB7(XTAL2/TOSC2)
PC0(ADC0)
PC1(ADC1)
PC2(ADC2)
PC3(ADC3)
PC4(ADC4/SDA)
PC5(ADC5/SCL)
PD0(RXD)
PD1(TXD)
PD2(INT0)
PD3(INT1)
PD4(XCK/T0)
PD5(T1)
PD6(AIN0)
PD7(AIN1)
PB0(ICP)
PB1(OC1A)
PB2(SS/OC1B)
PB3(MOSI/OC2)
PB4(MISO)
PB5(SCK)
AD0
AD1
R1 R2 R3 R4 R5 R6 R7 R8
33
DIS1 DIS2 DIS3 DIS4 DIS5 DIS6
HD-A101
VSTUPJ
ISP
ISP1
100n C2
C3 10uF - tantal
AGND
10uH L1
C1 100n
C5 100n
C4 100n
Zobrazovaci Jednotka

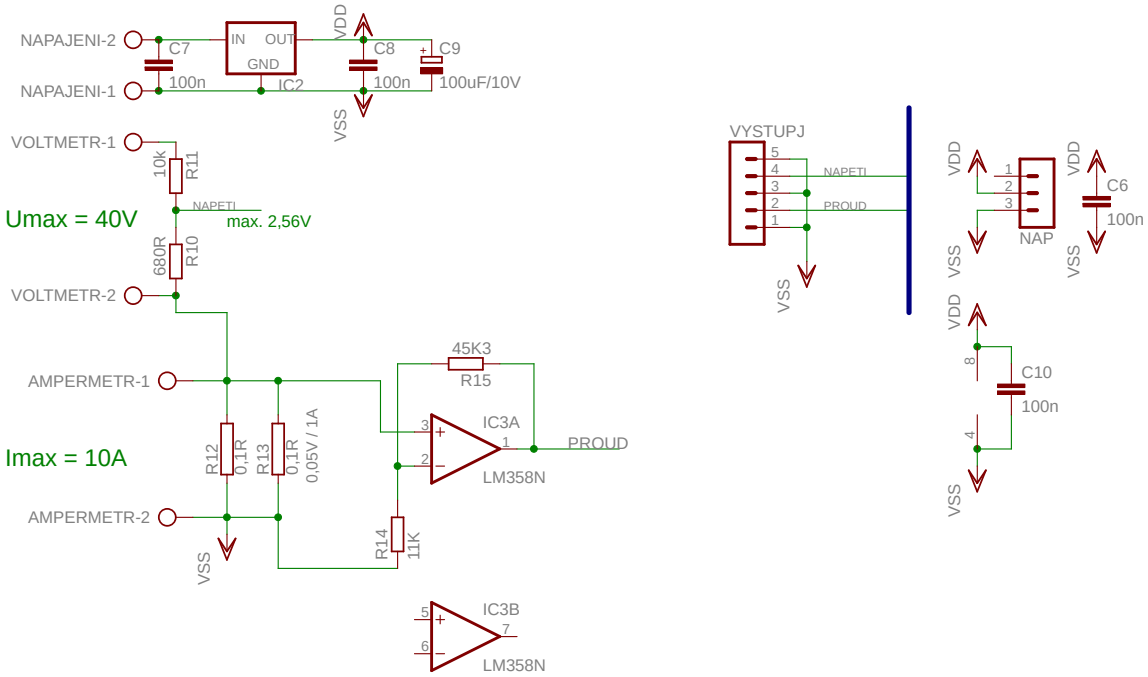
NAPAJENI-2
NAPAJENI-1
C7 100n
IN OUT GND
IC2
VDD
VSS
C8 100n
C9 100uF/10V
VOLTMETR-1
VOLTMETR-2
10k R11
680R R10
NAPETI
max. 2,56V
Umax = 40V
AMPERMETR-1
AMPERMETR-2
Imax = 10A
R12 0,1R
R13 0,1R
0,05V / 1A
45K3 R15
R14 11K
IC3A
IC3B
LM358N
PROUD
VYSTUPJ
NAP
C6 100n
C10 100n