Velikost odporu označeného * je stanovena dle napětí použitého transformátoru. Nastavuje proud zenerovou diodou cca 5mA.

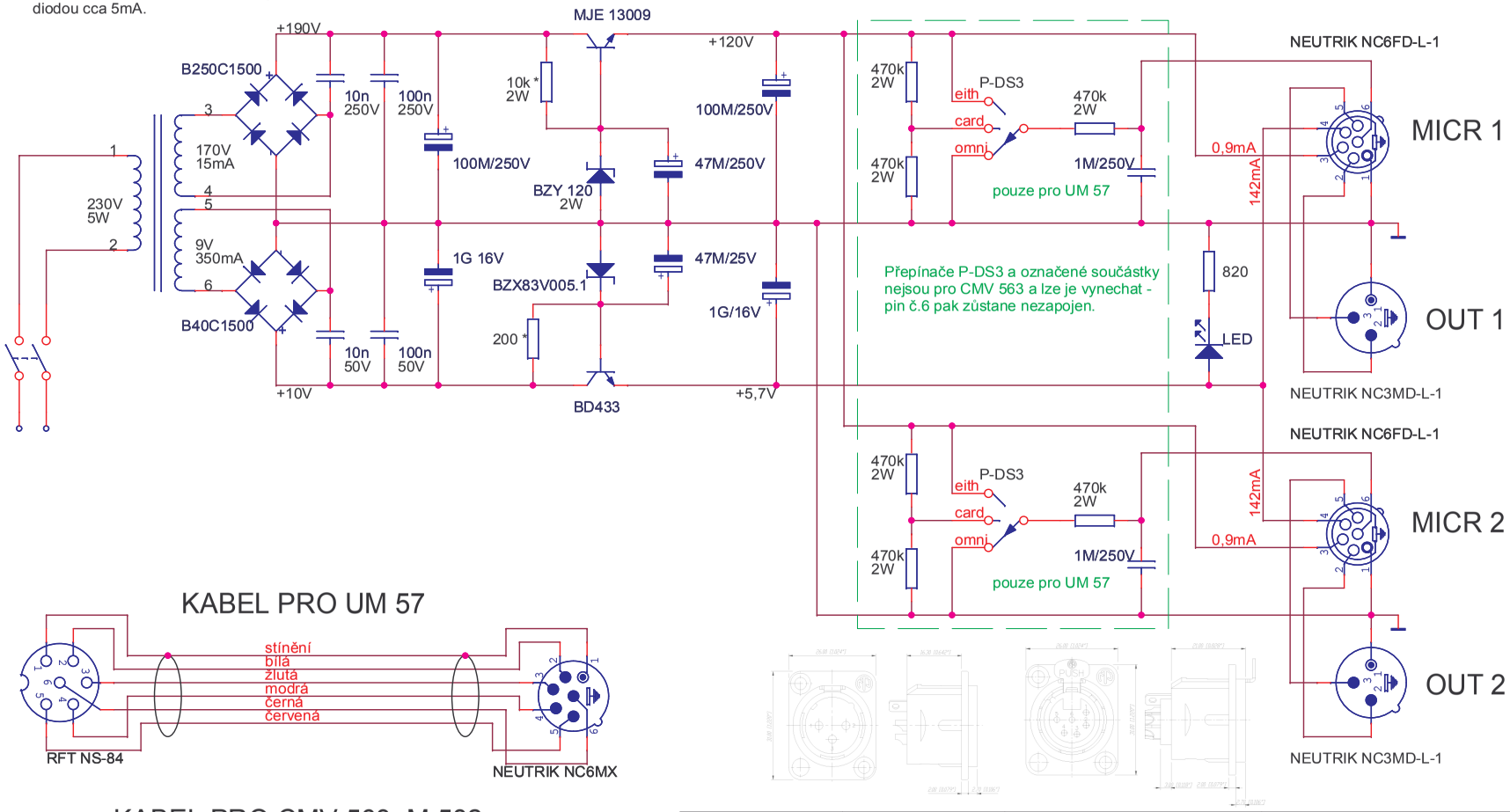

KABEL PRO UM 57

KABEL PRO CMV 563, M 582

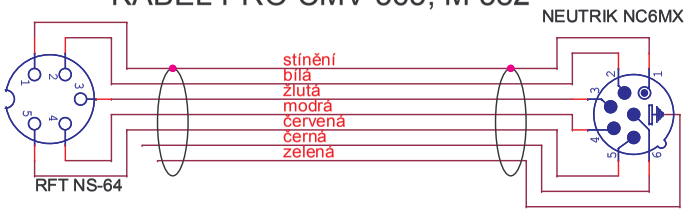

Zodp. projektant: Petr ČERNÝ	Vypracoval: Petr ČERNÝ	Formát: A4	ELEKTROAKUSTIKA Tel: +420 547222027 www.elektroakustika.cz
		Stupeň: návrh	
		Zakázka č.:	
		Číslo výkr.: 1	
Akce: NAPAJEČ PRO ELEKTRONKOVÉ MIKROFONY NEUMANN GEFELL CMV 563, UM 57			CZECH REPUBLIC
Objekt:			
Část: PS- ELEKTROAKUSTIKA			
Obsah: PPS - ELEKTROAKUSTICKÉ OZVUČENÍ SCHÉMA ZAPOJENÍ			Datum: Tuesday, April 10, 2007