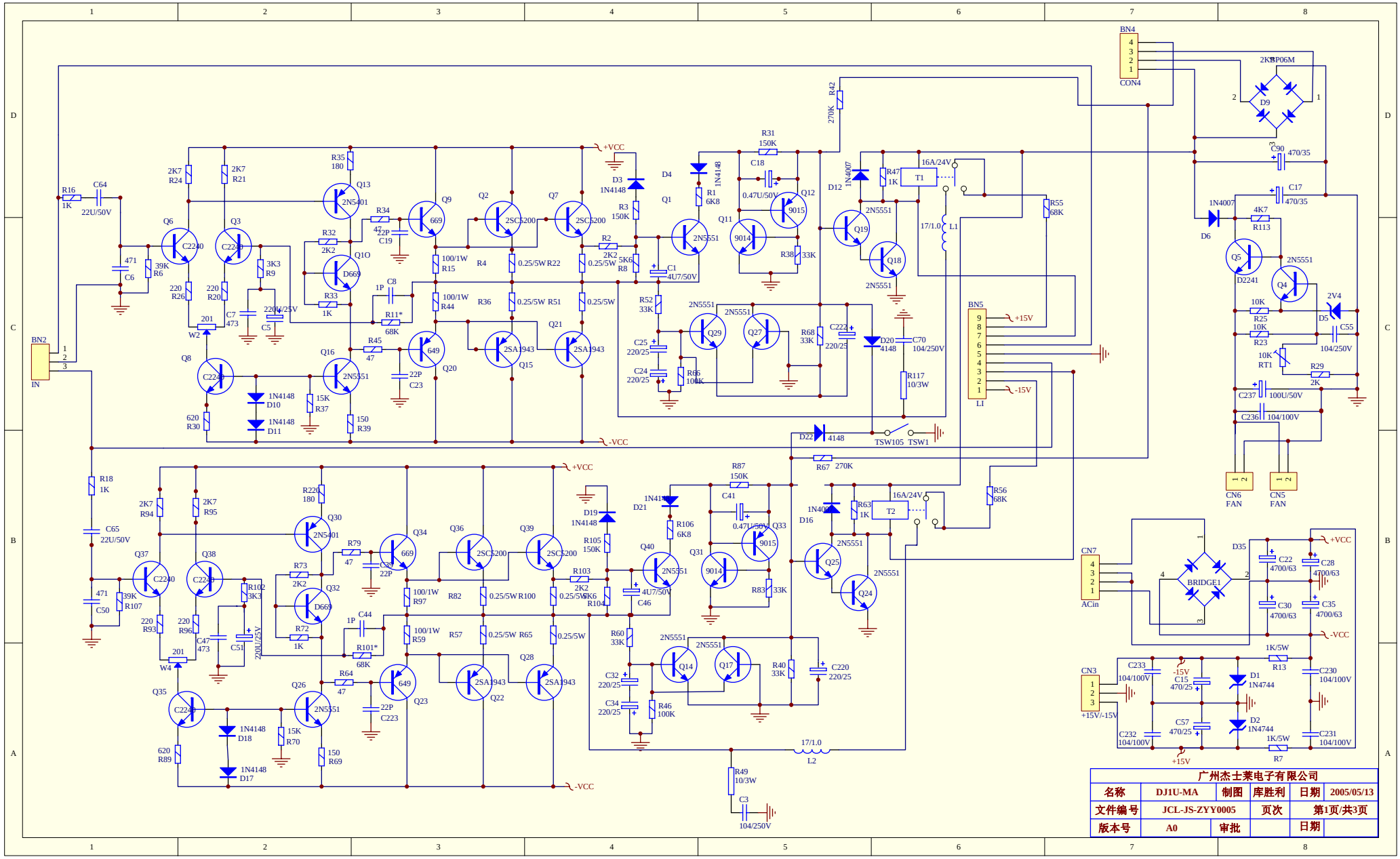

广州杰士莱电子有限公司					
名称	DJ1U-MA	制图	库胜利	日期	2005/05/13
文件编号	JCL-JS-ZYY0005	页次	第1页/共3页		
版本号	A0	审批		日期	