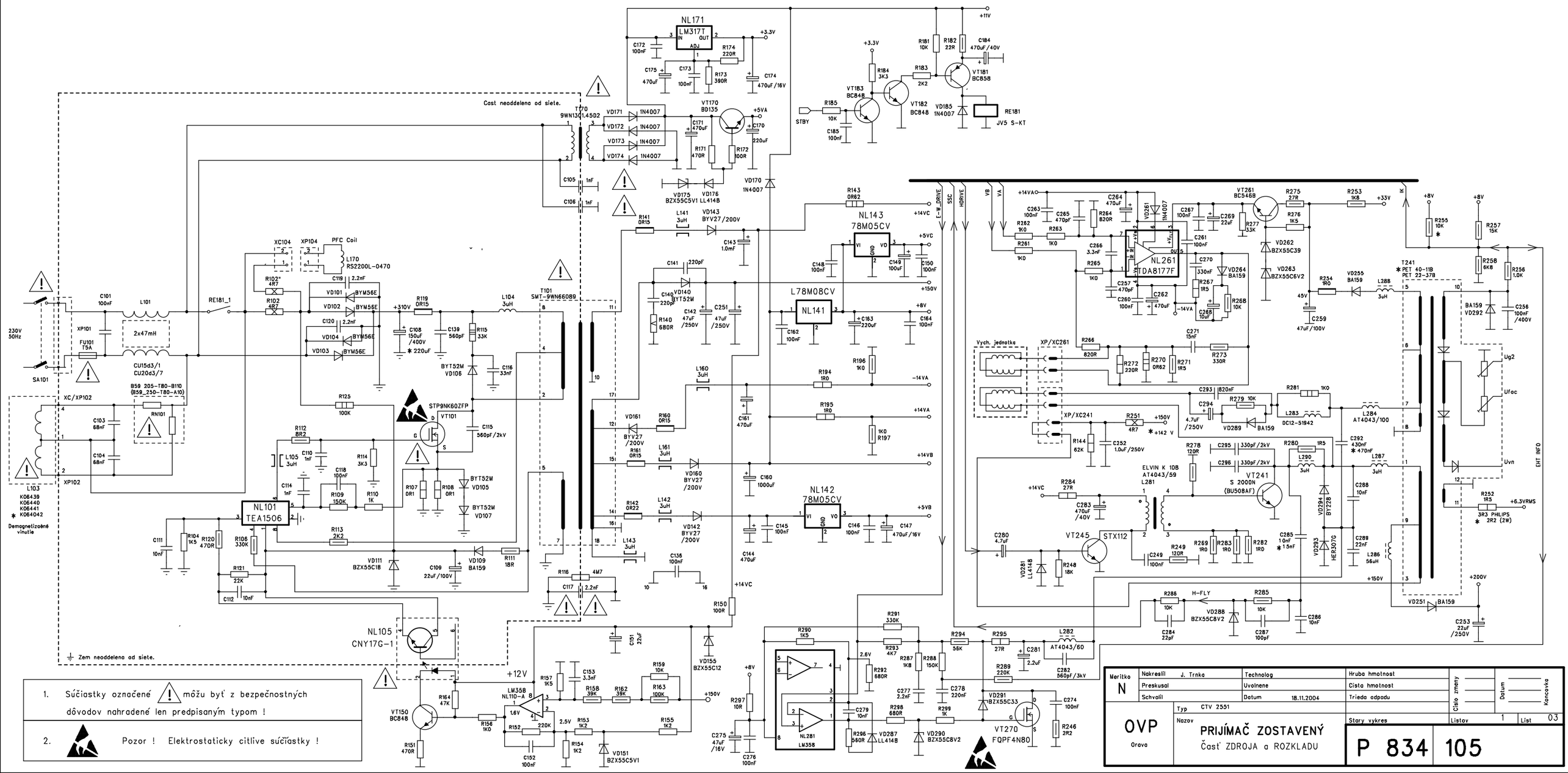

1. Súčiastky označené ⚠ môžu byť z bezpečnostných dôvodov nahradené len predpisaným typom !

2. Pozor ! Elektrostaticky citlive súčiastky !

Meritko N	Nakreslil J. Trnka	Technolog	Hruba hmotnost	Cislo zmeny	Datum
	Preskusal	Uvolnene	Cista hmotnost		Koncovka
	Schvalil	Datum 18.11.2004	Trieda odpadu		
OVP Orava	Typ CTV 2551				
	Nazov PRIJÍMAČ ZOSTAVENÝ Časť ZDROJA a ROZKLADU		Story vykres	Listov 1	List 03
			P 834 105		