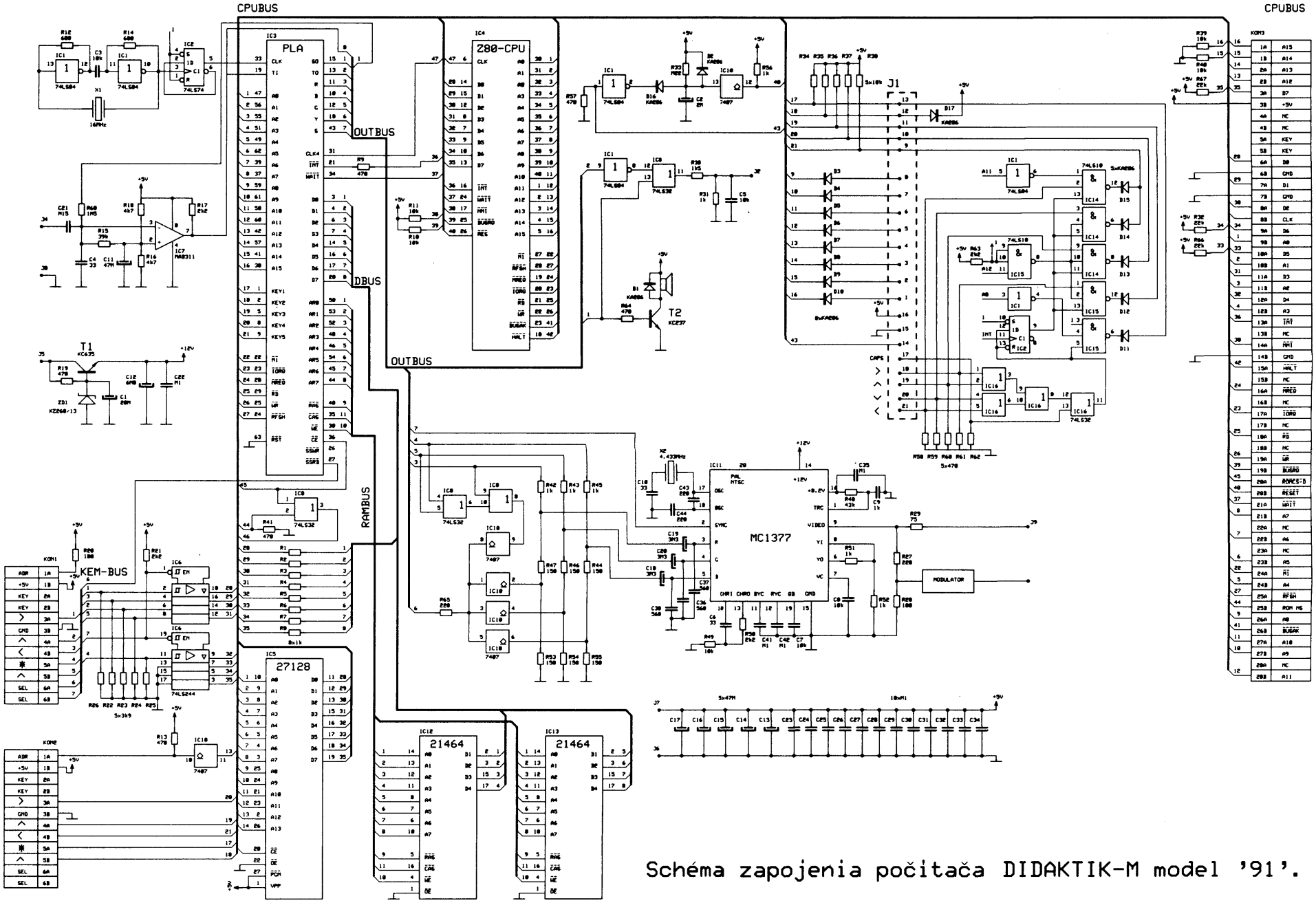

Schéma zapojenia počítača DIDAKTIK-M model '91'.