ELEKTRICKÉ SCHÉMA
MORA 4600.XXXX

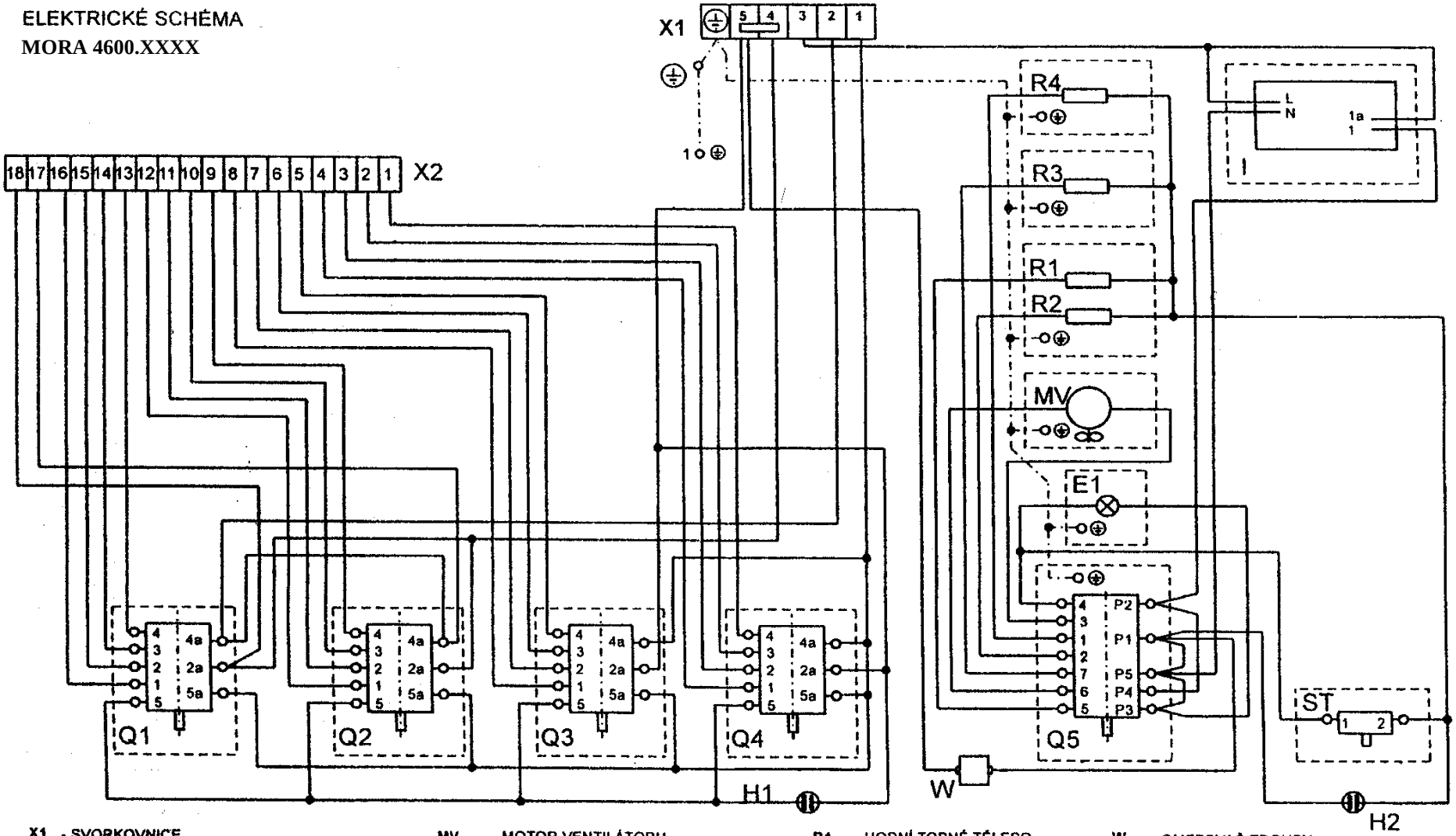

X1 - SVORKOVNICE
X2 - SVORKOVNICE PRO PŘIPOJENÍ PLOTEN
H1 - SIGNÁLNÍ SVÍTIDLO ZAPNUTÉHO STAVU VVD
H2 - SIGNÁLNÍ SVÍTIDLO REGULÁTORU TEPLOTY

MV - MOTOR VENTILÁTORU
Q1-Q4 - REGULAČNÍ PŘEPÍNAČ PLOTEN
Q5 - REGULAČNÍ PŘEPÍNAČ FUNKCÍ TROUBY
E1 - OSVĚTLENÍ PEČICÍ TROUBY
ST - REGULÁTOR TEPLOTY

R1 - HORNÍ TOPNÉ TĚLESO
R2 - GRILOVACÍ TOPNÉ TĚLESO
R3 - DOLNÍ TOPNÉ TĚLESO
R4 - KRUHOVÉ TOPNÉ TĚLESO

W - OMEZOVAČ TROUBY
I - PROGRAMÁTOR
1 - OCHRANNÝ SPOJ KRYTU PŘEPÍNAČŮ
⏚ - HLAVNÍ ZEMNICÍ BOD