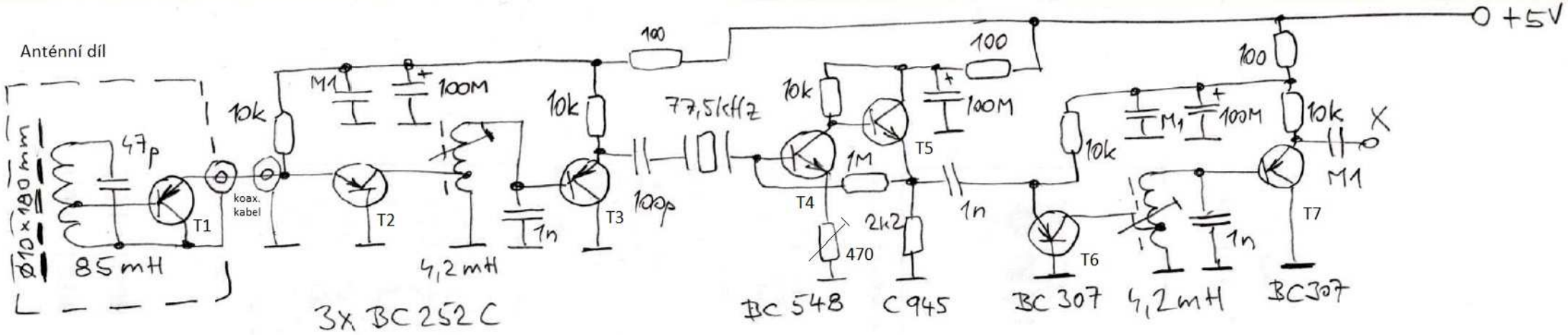
Anténní díl
Ø10 x 180 mm
47p
85 mH
T1
koax. kabel
10k
M1
100M
T2
4,2 mH
1n
10k
T3
100
77,5kHz
100p
10k
T4
1M
470
2k2
T5
100
100M
1n
BC 548
C945
10k
T6
BC 307
M1
100M
4,2 mH
1n
100
10k
T7
BC307
M1
X
+5V
3x BC252C

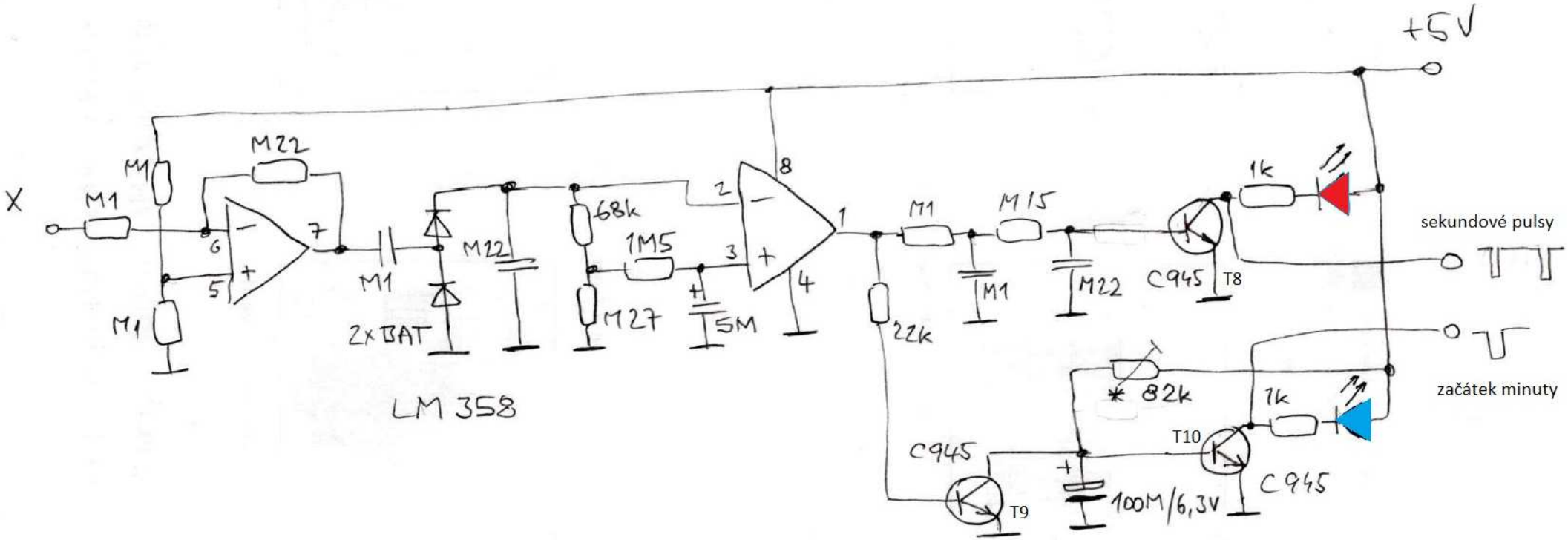
+5V
X
M1
M1
M1
M22
6
5
7
M1
2xBAT
M22
68k
1M5
M27
5M
2
3
8
1
4
LM 358
M1
M15
M1
M22
22k
C945
T8
1k
sekundové pulsy
začátek minuty
82k
1k
T10
C945
C945
T9
100M/6,3V