VZOR 1 k úkolu č. 4 konstrukčního cvičení (kap. 3.5)

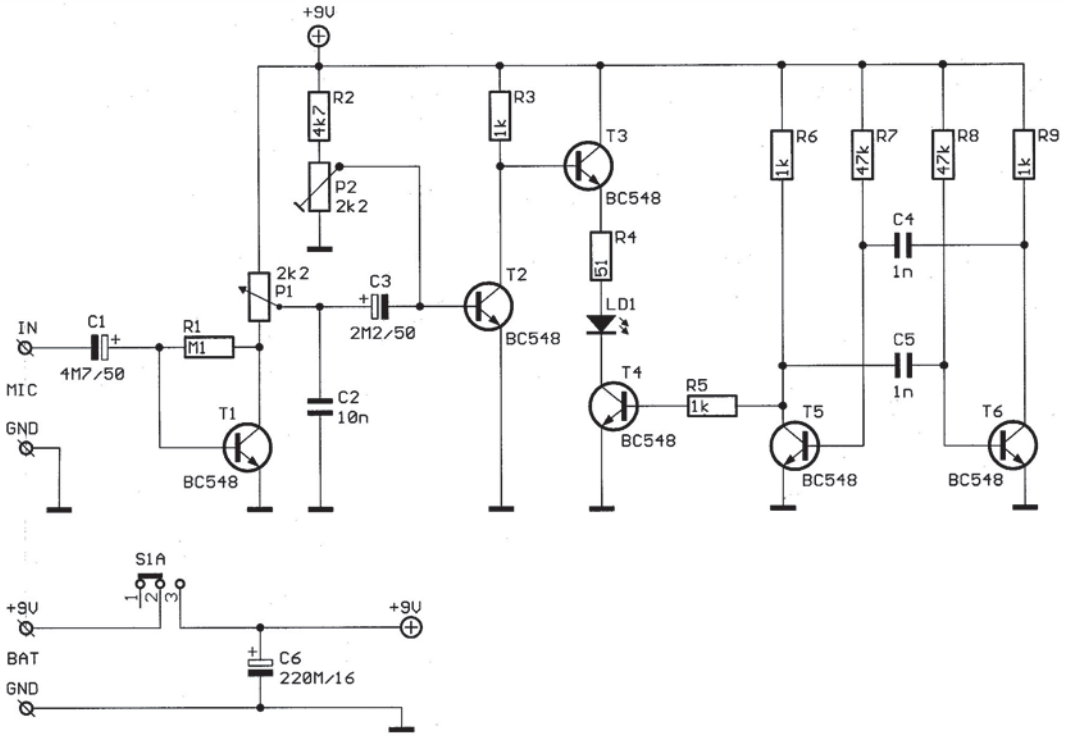

KOMUNIKÁTOR IR **U4– XX[1)]**	**MARTIN ZDRÁHAL** **2003/2004**