SCHÉMA ZAPOJENÍ ELEKTRICKÉ SMAŽÍCÍ PÁNVE PE13, 3/N/PE, AC400V, 50Hz

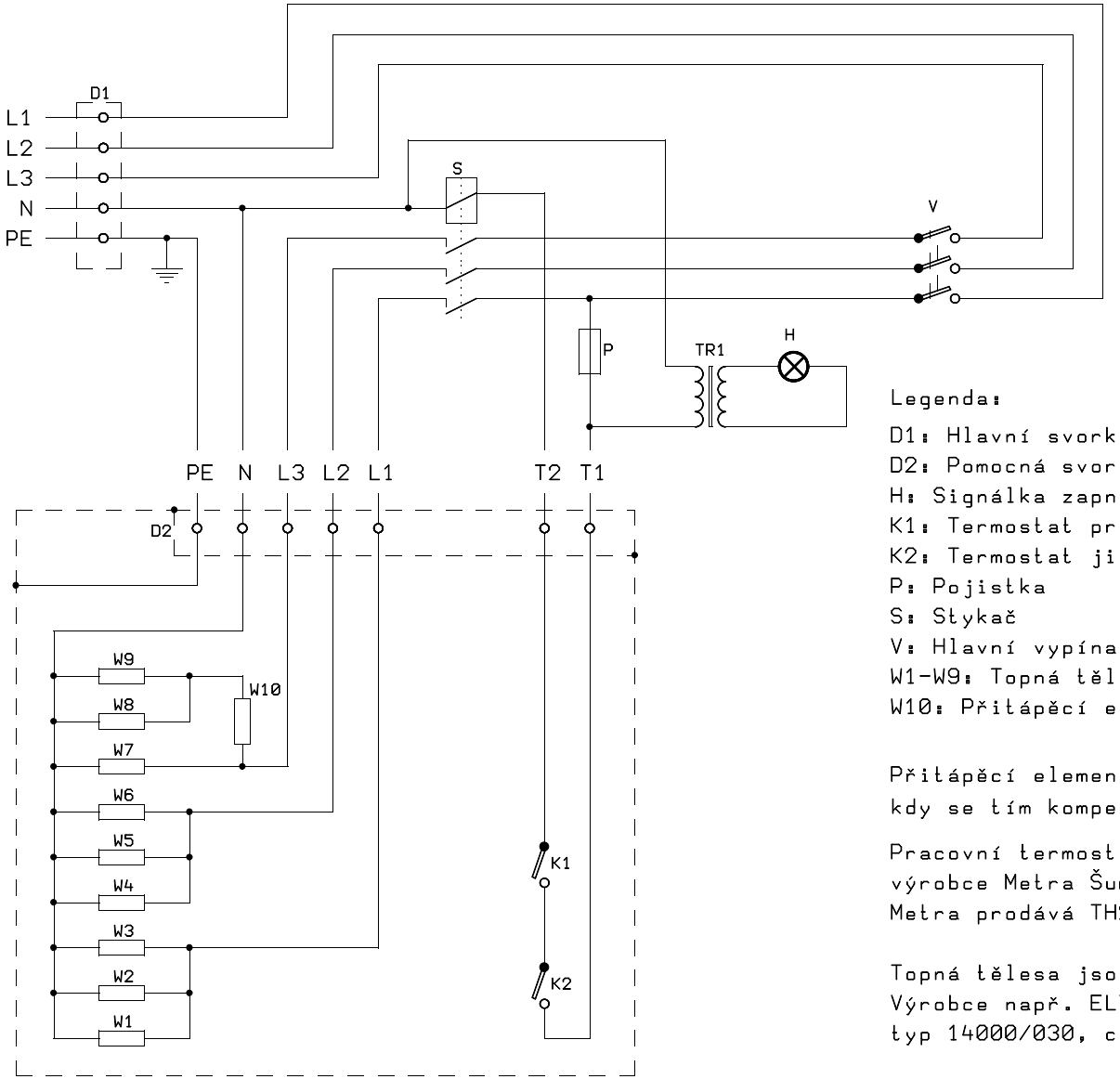

Legenda:

D1: Hlavní svorkovnice
D2: Pomocná svorkovnice
H: Signálka zapnutí
K1: Termostat pracovní
K2: Termostat jistící
P: Pojistka
S: Stykač
V: Hlavní vypínač
W1-W9: Topná tělesa
W10: Přitápěcí element

Přitápěcí element slouží k přitápění termostatu, kdy se tím kompenzuje velká tepelná setrvačnost litinové pánve.

Pracovní termostat je typu TH20, 80-320 st. Celsia.
výrobce Metra Šumperk, tel. 583 718 111, cena asi 800 Kč/ks bez DPH.
Metra prodává TH20 pro teploty 80-320st.C, ALBA používá 30-200st.C.

Topná tělesa jsou typu ETA 5704, 230V/666W, délka asi 630mm, pr. 8,5mm.
Výrobce např. ELTOP-Praha, s.r.o., tel. 469 344 176,
typ 14000/030, cena 105 Kč/ks bez DPH.