ESPRIT 7x8

sw. verze 2.20

EUROSAT

programovací příručka

softwarová verze do 2.20 včetně (pouze ESPRIT 728)

Reset ústředny

Při tomto resetu nesmí být zamknutý instalační kód. Hodnota na adrese 255 nesmí být 147.

Reset provedeme podle následujícího postupu:

1) Odpojíme akumulátor a transformátor
2) Zapojíme propojku na desce ústředny, označenou jako RESET
3) Připojíme napájení
4) Počkáme 3 sekundy
5) Odpojíme resetovací propojku

Tím naprogramujeme ústřednu na tovární nastavení hodnot master kódu a instalačního kódu. Hodnoty zadané na adresách 059 až 243 a všechny uživatelské kódy se vymažou. Hodnoty naprogramované na ostatních adresách se nezmění.

Nastavení počtu zvonění

ADRESA 000 ___/___ Druhá pozice udává počet zvonění. Továrně nastaveno 8 zv.

První pozice udává čas druhého volání při aktivaci funkce přemostění záznamníku.Zadáme- li 2nd, 2nd, ústředna neodpoví.

2 = 16 sek 3 = 24 sek 4 = 32 sek

5 = 40 sek 6 = 48 sek 7 = 56 sek

8 až F = 60 sek

2nd nebo **1** překlenutí záznamníku zakázáno

Programování z PC

Programujeme - li z PC, musíme na klávesnici ústředny naprogramovat tyto čtyři adresy:

Žádný znak
F (15)
E (14)
D (15)

Identifikační kód ústředny pro PC

001 ___/___ 002 ___/___

Heslo pro spojení s PC

003 ___/___ 004 ___/___

HEXADECIMÁLNÍ FUNKCE KLÁVES

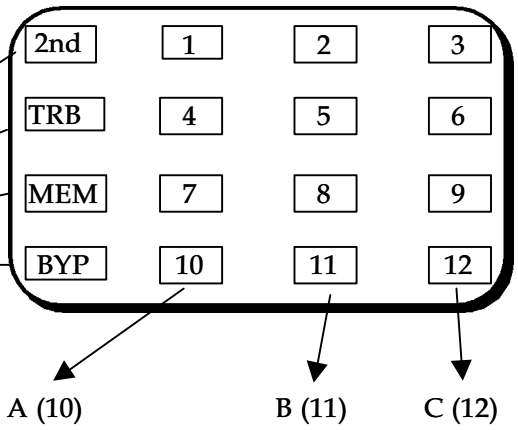

INSTALAČNÍ KÓD: (*ESPRIT* do v.2.20 747474, v.2.20 *ESPRIT738* 383838 *ESPRIT728* 282828)

Instalační kód programujeme rozdělený po dvou číslicích na následujících adresách:

005 ___/___ 006 ___/___ 007 ___/___

Zobrazení hexadecimálních hodnot na klávesnici:

Zadávané data lze přečíst na displeji podle následujícího klíče. Horní řádek kláves (2nd, 1, 2, 3) znázorňují druhou datovou číslici, druhý řádek (TRBL,4, 5, 6) představují první číslici. Klávesy 2nd a TRBL představují číclo 8, klávesy 1 a 4 číslo 4, klávesy 2 a 5 číslo 2 a klávesy 3 a 6 číslo 1. Svítí - li jmenované klávesy, sečteme hodnoty jež představují.

Příklad: svítí - li klávesy 2nd,3, 4, 5 naprogramovali jsme data 69.

Rychlé programování po sekcích

Vstup do programovacího režimu (stisk klávesy ENTER a zadání instalačního kódu) indikuje blikání klávesy ENTER. Nyní můžeme přistoupit k samotnému programování. Zadáme tří místnou hodnotu programovací adresy, klávesnice odpoví pípnutím a naprogramujeme požadovaná data. Do paměti je uložíme dalším stisknutím klávesy ENTER. Systém umožňuje také programování po sekcích. Stiskneme ENTER, instalační kód a zadáme 27. Klávesa ENTER bliká střídavě s klávesou 2nd. Nyní můžeme zadat dvou místné číslo sekce a osm číslic dat. Po osmé číslici klávesnice odpoví zapípáním, uložíme data do paměti stiskem ENTER a pokračujeme dalším číslem sekce nebo opustíme programování stiskem ENTER nebo CLEAR.

Telefonní čísla a čísla objektu pro komunikátor

Telefonní čísla mohou mít délku maximálně 16 míst. Je - li telefonní číslo kratší, zadáme na konci TRBL.

10 = číslo 0 BYP = přepínač z pulsní na tónovou volbu
11 = * MEM = odmlka 4 sekundy
12 = # TRBL = zakončení telefonního čísla

Telefonní číslo pro spojení s PC (adresy 060 až 067, programujeme - li dvoumístně po adresách. Programujeme - li po sekcích, je číslo sekce uvedeno vždy na začátku řádku)

00 __/__/__/__/__/__/__/__ **01** __/__/__/__/__/__/__/__

Prvníčíslo komunikátoru (adresy 068 až 075)

02 __/__/__/__/__/__/__/__ **03** __/__/__/__/__/__/__/__

Druhé číslo komunikátoru (adresy 076 až 083)

04 __/__/__/__/__/__/__/__ **05** __/__/__/__/__/__/__/__

Identifikeční kód objektu A a B (adresy 084 až 087)

06 __/__/__/__ **07** __/__/__/__

Přenosové kódy Tovární hodnoty jsou prázdné pozice. Lze zadat jakoukoliv hodnotu 1 až F, pokud zadáme klávesu 2nd, zrušíme přenos (zadáme prázdnou pozici).

Přenosové kódy pro nastavení systému

Sekce	Data	Popis	Adresa
07	__/__	Uživatel 1	088
	__/__	Uživatel 2	089
	__/__	Uživatel 3	090
	__/__	Uživatel 4	091
08	__/__	Uživatel 5	092
	__/__	Uživatel 6	093
	__/__	Uživatel 7	094
	__/__	Uživatel 8	095
09	__/__	Uživatel 9	096
	__/__	Uživatel 10	097
	__/__	Uživatel 11	098
	__/__	Uživatel 12	099
10	__/__	Uživatel 13	100
	__/__	Uživatel 14	101
	__/__	Uživatel 15	102
	__/__	Uživatel 16	103

Přenosové kódy pro odstavení systému

Sekce	Data	Popis	Adresa
11	__/__	Uživatel 1	104
	__/__	Uživatel 2	105
	__/__	Uživatel 3	106
	__/__	Uživatel 4	107
12	__/__	Uživatel 5	108
	__/__	Uživatel 6	109
	__/__	Uživatel 7	110
	__/__	Uživatel 8	111
13	__/__	Uživatel 9	112
	__/__	Uživatel 10	113
	__/__	Uživatel 11	114
	__/__	Uživatel 12	115
14	__/__	Uživatel 13	116
	__/__	Uživatel 14	117
	__/__	Uživatel 15	118
	__/__	Uživatel 16	119

Přenosové kódy zón v polachu

Sekce	Data	Popis	Adresa
15	__/__	Smyčka 1	120
	__/__	Smyčka 2	121
	__/__	Smyčka 3	122
	__/__	Smyčka 4	123
16	__/__	Smyčka 5	124
	__/__	Smyčka 6	125
	__/__	Smyčka 7	126
	__/__	Smyčka 8	127
17	__/__	Smyčka 9	128
	__/__	Smyčka 10	129
	__/__	Smyčka 11	130
	__/__	Smyčka 12	131

Přenosové kódy zón v polachu

Sekce	Data	Popis	Adresa
18	__/__	Smyčka 13	132
	__/__	Smyčka 14	133
	__/__	Smyčka 15	134
	__/__	Smyčka 16	135
19	__/__	Smyčka 17	136
	__/__	Smyčka 18	137
	__/__	Smyčka 19	138
	__/__	Smyčka 20	139
20	__/__	Smyčka 21	140
	__/__	Smyčka 22	141
	__/__	Smyčka 23	142
	__/__	Smyčka 24	143

Používáme - li ústřednu s nižším počtem smyček než 24, jsou adresy smyček, které nejsou na konkrétním typu ústředny použity neobsazené. Stejná podmínka platí i u zadávání přenosových kódů pro nastavení a odstavení kódem.

Přenosová kódy uklidnění smyčky

Sekce	Data	Popis	Adresa
21	__/__	Smyčka 1	144
	__/__	Smyčka 2	145
	__/__	Smyčka 3	146
	__/__	Smyčka 4	147
22	__/__	Smyčka 5	148
	__/__	Smyčka 6	149
	__/__	Smyčka 7	150
	__/__	Smyčka 8	151
23	__/__	Smyčka 9	152
	__/__	Smyčka 10	153
	__/__	Smyčka 11	154
	__/__	Smyčka 12	155

Přenosová kódy uklidnění smyčky

Sekce	Data	Popis	Adresa
24	__/__	Smyčka 13	156
	__/__	Smyčka 14	157
	__/__	Smyčka 15	158
	__/__	Smyčka 16	159
25	__/__	Smyčka 17	160
	__/__	Smyčka 18	161
	__/__	Smyčka 19	162
	__/__	Smyčka 20	163
26	__/__	Smyčka 21	164
	__/__	Smyčka 22	165
	__/__	Smyčka 23	166
	__/__	Smyčka 24	167

Přenosové kódy poruch

Sekce	Data	Popis	Adresa
27	__/__	Překročení napájecího proudu	168
	__/__	Porucha obvodu sirény	169
	__/__	Odpojení / vybití akumulátoru	170
	__/__	Výpadek sítě	171
28	__/__	Změna programování	172
	__/__	Vynulování vnitřních hodin	173
	__/__	Porucha požární smyčky	174
	__/__	Auto test	175

Přenosové kódy návratu poruchy do klidového stavu

Sekce	Data	Popis	Adresa
29	__/__	Překročení napájecího proudu	176
	__/__	Porucha obvodu sirény	177
	__/__	Odpojení / vybití akumulátoru	178
	__/__	Výpadek sítě	179

Sekce	Data	Popis	Adresa
30	__/__	Změna programování	180
	__/__	Vynulování vnitřních hodin	181
	__/__	Porucha požární smyčky	182
	__/__	Obnovení telefonní linky	183

Speciální kódy - komunikační formáty - PGM

Sekce	Data	Popis	Adresa
31	__/__	Poplach pod nátlakem 1 (klávesy 1 & 3)	184
	__/__	Poplach pod nátlakem 2 (klávesy 4 & 6)	185
	__/__	Poplach pod nátlakem 3 (klávesy 7 & 8)	186
	__/__	Částečné nastavení	187
32	__/__	Samonastavení / nastavení z PC	188
	__/__	Nastavení master kódem	189
	__/__	Žádný pohyb° / nastaveno pozdě	190
	__/NE	Ochranný kontakt smyčky°°	191
33	__/__	Odstavení z PC	192
	__/__	Odstavení master kódem	193
	__/__	První číslice: formát prvního tel.čísla Druhá číslice: formát druhého tel.čísla	194
	__/__	První číslice:režim PGM 1 Druhá číslice:režim PGM 2	195
34	__/__	Funkce PGM 1	196
	__/__	Funkce PGM 2	197
	__/__	Funkce PGM 1	198
	__/__	Funkce PGM 2	199

°Žádný pohyb je funkce pro nastavení nebo vyslání kódu při nenarušení žadného čidla během doby nastavené na adrese 253.
°°První číslo kódu je stejné pro včechny smyčky. Na druhé místo se automaticky přiřadí druhá číslice kódu poplachu při narušení konkrétní smyčky.

POZNÁMKA 1
KOMINIKAČNÍ FORMÁTY
2nd) ADEMCO slow
1400Hz,1900Hz, 10bps
1) 1400Hz, 1800Hz,10bps
2) SILENT NIGHT fast
1400Hz, 1900Hz, 20bps
3) SESCOA
2300Hz, 1800Hz, 20bps
4) RADIONICS
40bps 1400Hz handshake
5) RADIONICS
40bps 2300Hz handshake
6) RADIONICS s parito
1400Hz, 40bps
7) RADIONICS s paritou
2300Hz, 40bps
8) ADEMCO expres
9) ADEMCO contact ID
(vybrané kódy)
10) ADEMCO conact ID
(všechny kódy)
TRBL) DTMF

Jednotlivé funkce programovatelného výstupu můžeme zadat pomocí klávesnice z tabulky umístěné v manuálu EUROSAT *ESPRIT 7x8.*
Požadujeme - li další funkce (lze naprogramovat až 1000 různých kombinací), musíme použít program pro dálkové ovládání ústředen ESPLOAD.

Programování priority uživatelského kódu

Pořadové číslo kódu		01	02	03	04	05	06	07	08	09	10	11	12	13	14	15	16
Klávesa		1	2	3	4	5	6	7	8	9	10	11	12	BYP	MEM	TR	2nd
Adresa	200	O	O	O	O	O	O	O	O	O	O	O	O	O	O	O	O
	202	O	O	O	O	O	O	O	O	O	O	O	O	O	O	O	O
	204	O	O	O	O	O	O	O	O	O	O	O	O	O	O	O	O

Kódy, naprogramované na adrese 200 ovládají skupinu A, nebo STAY při neděleném systému.
Kódy, naprogramované na adrese 202 ovládají skupinu B, nebo AWAY při neděleném systému.
Kódy naprogramované na obou adresách, ovládají celý systém (obě skupiny). Kódy, naprogramované na adrese 204 umožňují provádět přemostění smyček.

Programování ostatních funkcí

Při programování na těchto adresách představuje každá klávesa určitou funkci.

Poznámka 2 sledování telefonní linky

Klávesa 2nd	Klávesa 1	
Nesvítí	Nesvítí	Bez sledování
Nesvítí	Svítí	Pouze porucha
Svítí	Nesvítí	Popl., je-li nastaveno
Svítí	Svítí	Vždy poplach

Poznámka 3 režim komunikátoru

Klávesa 11	Klávesa 12	
Nesvítí	Nesvítí	Komunikátor vypnut
Nesvítí	Svítí	Normálni komunikace (1,2,1,2...)
Svítí	Nesvítí	Dělená (poplach-1,ostatní-2)
Svítí	Svítí	Dvojitá 1111...,222...)

Adresa 206, klávesy 2nd a 1 — Číslice 1.a 2. představují telefonní číslo komunikátoru.

Adresa **206**

	Nesvítí	Klávesa	Svítí	
Sledování telefonní linky	O	2nd	O	Viz. poznámka 2
	O	1	O	
Nastavování PS1/vypínačem-úplné nastav.	O	2	O	Nastavení A / STAY
Povolení PS1 nebo vypínače	O	3	O	PS1 povolen
Zpětné volání zakázáno	O	4	O	Povoleno
Autonastavení v určitou hodinu zakázáno	O	5	O	Povoleno
Autonastavení po době žádný pohyb zak.	O	6	O	Povoleno
Pulsní volba	O	7	O	Tónová volba
Dělení zakázáno	O	8	O	Povoleno
Tiché zóny generují tichý poplach	O	9	O	Pouze aktiv.komunik.
Pulsní volba poměr 1:2 (Evropa)	O	10	O	1:1,5 (USA + ČR)
Režim komunikátoru	O	11	O	Viz. poznámka 3
	O	12	O	
Nepoužito	O	BYP	O	
Kontrolní zvuk sirény při nastavení/odstave	O	MEM	O	Povolen
Automatické vyřazení smyčky	O	TRBL	O	Povoleno

Adresa **208**

	Nesvítí	Klávesa	Svítí	
Volání PC při plné paměti povoleno	O	2nd	O	Povoleno
Poplach pod nátlakem 1 (kl.1 & 3) zakázán	O	1	O	Povolen
Poplach pod nátlakem 2 (kl.4 & 5) zakázán	O	2	O	Povolen
Poplach pod nátlakem 3 (kl.7 & 9) zakázán	O	3	O	Povolen
Poplach pod nátlakem 1 je tichý	O	4	O	Hlasitý
Poplach pod nátlakem 2 je tichý	O	5	O	Hlasitý
Poplach pod nátlakem 3 je tichý	O	6	O	Požární
Úplné nastavení klávesou 10 zakázáno	O	7	O	Povoleno
Částečné nastavení klávesou 11 zakázáno	O	8	O	Povoleno
Šestičíselné uživatelské kódy	O	9	O	Čtyřčíselné kódy
Definice ochranného kontaktu	O	10	O	Viz. poznámka 4
	O	11	O	
Pípání při vstupu zakázáno	O	12	O	Povoleno
Přenos uklidnění smyčky na konci sirény	O	BYP	O	Při zavření smyčky
Smyčky se zakončovacími odpory	O	MEM	O	Bez zak. odporů
Zpráva komunikátorem o odstavení vždy	O	TRBL	O	Pouze po poplachu

Adresa **210**

	Nesvítí	Klávesa	Svítí	
Zrušení zabrazení poruchy AC napájení	O	2nd	O	Zobrazovat
Smyčka 9 povolena (dle typu *ESPRIT*)	O	1	O	Zakázána
Autonastavení = celý systém	O	2	O	Pouze skup. A/STAY
Zakázáno nastavení auto AWAY	O	3	O	Povoleno
Nepovolení nastavení při poruše baterie	O	4	O	Povolení
Nepovolení nastavení při poruše tamperu	O	5	O	Povolení

Ochrannou smyčku nelze přemosti	O	6	O	Povoleno přemostění
Komunikátor aktivují pouze kódy pro přem.	O	7	O	Povoleno
Technologie zdvojených smyček zakázána	O	8	O	Povoleno
Akustická indikace poruchy zakázána	O	9	O	Povoleno
20 sek prodleva komunikátoru zakázána	O	10	O	Povoleno
Sledování kláv. smyčky 1 zakázáno	O	11	O	Povoleno
Sledování kláv. smyčky 2 zakázáno	O	12	O	Povoleno

Pozn. 4

!! Programovací kroky pod klávesami 3, 4, 5 a 7 jsou u ústředen

ESPRIT verze 2.20 neobsazeny.!!

Poznámka 4

Sledování musí být zakázáno používáme - li PS1 sw. verze 1.1 nebo kl. do sw. verze 4.0.

Sledování musí být povoleno používáme - li PS1 sw. verze 2.0 nebo klávesnice sw. v.4.0 a vyšší.

Poznámka 5 definice ochr.kontaktu KLÁVESA

Vždy vyvolá poruchu a tichý	10	11	Při odstaveném systému°
Vždy vyvolá poruchu a tichý	Nesvítí	Nesvítí	Tamper a dvojitost smyček zakázána
Vždy vyvolá poruchu a tichý	Nesvítí	Svítí	Bez poplachu, pouze aktivace komunikátoru
nebo hlasitý poplach podle	Svítí	Nesvítí	Tichý poplach a aktivace komunikátoru
specifické definice smyčky.	Svítí	Svítí	Hlasitý poplach a aktivace komunikátoru°°

Adresa 208, klávesy 10 a 11

° Výjimku tvoří 24hod smyčky.Zde vyvolá ochranný kontakt tichý nebo hlasitý poplach podle toho, jakým způsobem je naprogramována samotná smyčka.

°° Tiché zóny vyvolají pouze tichý poplach.

Programování smyček

Klávesa	1	2	3	4	5	6	7	8	9	10	11	12		1	2	3	4	5	6	7	8	9	10	11	12
212	1	2	3	4	5	6	7	8	9	10	11	12	**214**	13	14	15	16	17	18	19	20	21	22	23	24
Intelli	O	O	O	O	O	O	O	O	O	O	O	O		O	O	O	O	O	O	O	O	O	O	O	O
216	1	2	3	4	5	6	7	8	9	10	11	12	**218**	13	14	15	16	17	18	19	20	21	22	23	24
Tiché	O	O	O	O	O	O	O	O	O	O	O	O		O	O	O	O	O	O	O	O	O	O	O	O
220	1	2	3	4	5	6	7	8	9	10	11	12	**222**	13	14	15	16	17	18	19	20	21	22	23	24
24hod/pož	O	O	O	O	O	O	O	O	O	O	O	O		O	O	O	O	O	O	O	O	O	O	O	O
224	1	2	3	4	5	6	7	8	9	10	11	12	**226**	13	14	15	16	17	18	19	20	21	22	23	24
Okamžité	O	O	O	O	O	O	O	O	O	O	O	O		O	O	O	O	O	O	O	O	O	O	O	O
228	1	2	3	4	5	6	7	8	9	10	11	12	**230**	13	14	15	16	17	18	19	20	21	22	23	24
Následné	O	O	O	O	O	O	O	O	O	O	O	O		O	O	O	O	O	O	O	O	O	O	O	O
232	1	2	3	4	5	6	7	8	9	10	11	12	**234**	13	14	15	16	17	18	19	20	21	22	23	24
Zpožd. 2	O	O	O	O	O	O	O	O	O	O	O	O		O	O	O	O	O	O	O	O	O	O	O	O
236	1	2	3	4	5	6	7	8	9	10	11	12	**238**	13	14	15	16	17	18	19	20	21	22	23	24
Přemost.	O	O	O	O	O	O	O	O	O	O	O	O		O	O	O	O	O	O	O	O	O	O	O	O
240	1	2	3	4	5	6	7	8	9	10	11	12	**242**	13	14	15	16	17	18	19	20	21	22	23	24
STAY / A	O	O	O	O	O	O	O	O	O	O	O	O		O	O	O	O	O	O	O	O	O	O	O	O

Rozsvícením klávesy příslušné smyčky určíme typ smyčky podle příslušné adresy. U ústředen nižší sw. verze než 2.20 se na adresách 212 a 214 definují pomalé smyčky. U verze 2.20 je doba odezvy u všech smyček stejná, podle času zadaného na adrese 251. Programujeme - li ústřednu s nižším počtem smyček než 24 (*ESPRIT 728*), jsou klávesy neobsazených smyček nepoužité. Smyčky zpožděné na zpoždění 1 programujeme tím způsobem, že je nezadáme na žádné z adres 220 až 234.

Programování časů

244: ___/___/___ (dny) Perioda samotestu 001 až 255; 000 samotest zakázán

245: ___/___/___ (hodiny) Čas autotestu, respektive samonastavení 000 až 023

246: ___/___/___ (minuty) Čas autotestu, respektive samonastavení 000 až 059

247: ___/___/___ (vteřiny) Odchodové zpoždění (továrně nastaveno 60 sekund)

248: ___/___/___ (vteřiny) Příchodové zpoždění 1 (továrně nastaveno 45 sekund)

249: ___/___/___ (vteřiny) Příchodové zpoždění 2 (továrně nastaveno 45 sekund)

250: ___/___/___ (minuty) délka trvání sirény (továrně nastaveno 5min)

251: ___/___/___ (x 15 ms) Rychlost smyčky (továrně nastaveno 600ms)
252: ___/___/___ (minuty) Zpoždění hlášení výpadku sítě (továrně nastaveno 30 min)
253: ___/___/___ (x 15 ms) Čas žádný pohyb (000 - zakázáno, továrně nastaveno 8hod)
254: ___/___/___ Nastavení času aktivace programovatelných výstupů. 001 až 127 pro sek. 129 až 255 pro min. Zadáváme - li hodnotu v min., je nutno přičíst 128.
255: ___/___/___ Zamknutí instalačního kódu proti resetu (147 = zamknuto, 000 = odemknuto)

Programování jednou klávesou

Tento způsob programování umožňuje programovat bez zadávání tří místného čísla adresy. Pro vstup do tohoto způsobu programování stiskněte ENTER a zadejte instalační, master nebo uživatelský kód č. 1 (každý kód má přístup k určitým bodům, viz. dále). Klávesa ENTER začne blikat. Nyní stiskněte klávesu, podle následujícího přehledu. Programovací režim opustíme stiskem klávesy ENTER nebo CLEAR.

9 **Zadání času pro samonastavení** Pouze master a uživatel č. 1
Klávesa 9 svítí. Zadáme dvě číslice pro hodiny (00 - 23) a dvě číslice pro min. (00 -- 59)

MEM **Nastavení vnitřních hodin** (smazání poruchy 8) Všechny 3 kódy
Stiskneme MEM a pokračujeme jako v předchozím případě.

BYP **Testovací volání** Všechny 3 kódy
Tato funkce musí být povolena na adrese 206, kl.11a 12. Přenášený kód musí být zadán na adrese 175 a musí být zadány všechny parametry komunikátoru (tel. čísla atd.).

TRBL **Volání PC** Všechny 3 kódy
Pro tuto funkci musí být naprogramovány všechny parametry na adresách 001 - 004 a telefonní číslo modemu - adresy 060 až 067.

AWAY **Zvednutí tel. relé ústředny** Všechny 3 kódy
Tuto funkci použijeme, komunikuje - li s PC pomocí simulátoru tel. linky ADP. Espload musí být nastaven na režim volání naslepo.

STAY **Zrušení volání komunikátoru** Master a uživ. 1 pouze volání ESPLOADu, instal. vše
Touto funkcí zrušíma aktivaci komunikátoru pouze pro aktualní zprávu. Při další události bude komunikátor opět aktivní.

2,6 **Instační test** Pouze instalační kód
V tomto režimu vydá klávesnice při narušení čidla potvrzovací zapípání a při uklidnění smyčky zamítací (dlohé) zapípání. Současně houkne siréna.

2,9 **Zadání času pro samonastavení** Pouze instalační kód
Stejně jako klávesou 9.

Způsob zapojování jednotlivých smyček

Bez zakončovacího odporu pouze NC kontakty adresa 208, kl. MEM svítí
10 nesvítí
11 nesvítí

Se zakončovacím odporem NC i NO kontakty
adresa 208, kl. MEM nesvítí
10 nesvítí
11 nesvítí

OBRÁZEK 1

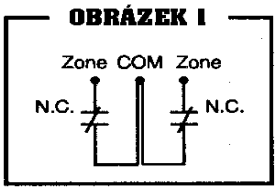

OBRÁZEK 2

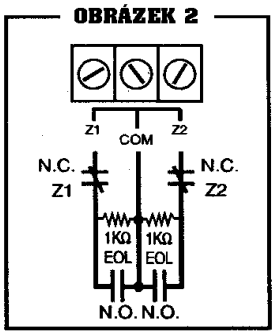

Se zakončovacím odporem a sledováním ochranného kontaktu
NC kontakty adresa 208, kl. MEM nesvítí
10 a 11 dle definice ochranného kontaktu

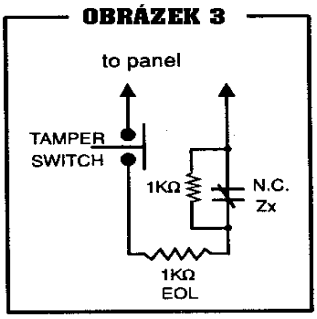

Se zdvojenými smyčkami a zakončovacím odporem NC kontakty
adresa 208, kl. MEM nesvítí
10 a 11 dle definice ochranného kontaktu
adresa 210, kl. 8 svítí

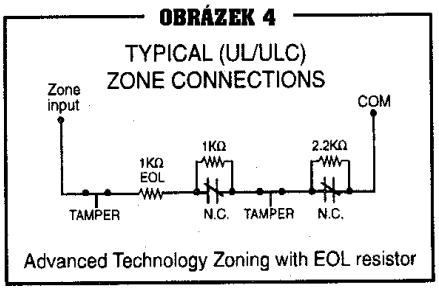

Se zdvojenými smyčkami bez zakončovacího odporem NC kontakty
adresa 208, kl. MEM svítí
10 a 11 dle definice ochranného kontaktu
adresa 210, kl. 8 svítí

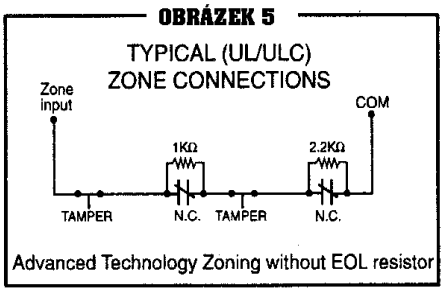

Firma EUROSAT cs s.r.o. Vám přeje mnoho úspěchů při programování a provozu ústředen *ESPRIT.*

TECHNICKÁ HOT LINE 05 45216981

Navštivte nás na Internetu

ESPRIT 728

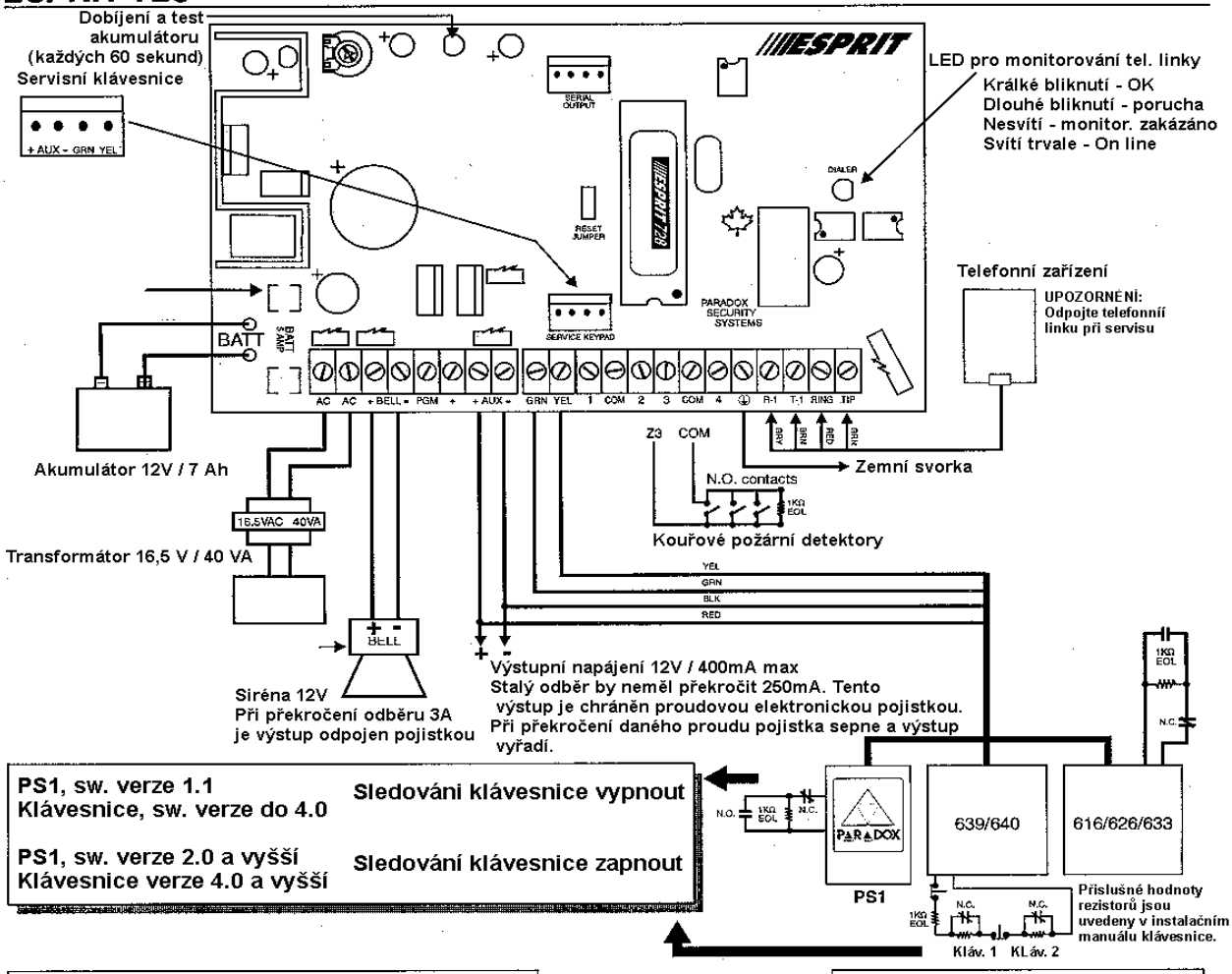

RESET POŽÁRNÍVH DETEKTORŮ

Detektory resetujeme odpojením napájení pomocí PGM Příklad naprogramování PGM - výstup sepne při současném stisku 1,2 a 3.

adresa	039	zadáme	[1] [2nd]
"	040	"	[5] [8]
"	042	"	[2nd] [7]

NASTAVOVÁNÍ TLAČÍTKEM

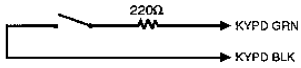

ZAPOJENÍ POŽÁRNÍCH DETEKTORŮ

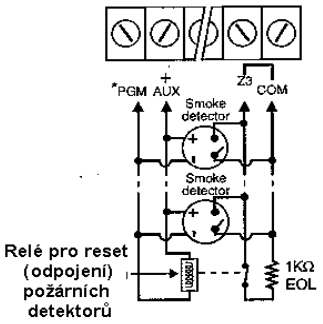

UPOZORNĚNÍ:

Jednotlivé typy ústředen se liší dílčími detaily - počtem smyček, počtem programovatelných výstupů, uspořádáním svorek na desce ústředny. Principy zapojení, uvedené na toto schématu však zůstávají.
Při nejasnostech kontaktujte technické oddělení firmy

EUROSAT cs

www.eurosat.cz

ZAPOJENÍ RELÉ NA PGM VÝSTUP

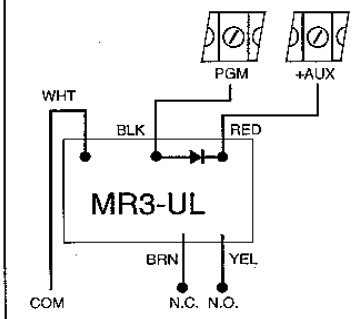

PARADOX SECURITY SYSTEMS